Vzorový řez úložným prahem
1:25

Vzorový řez - km 0,005

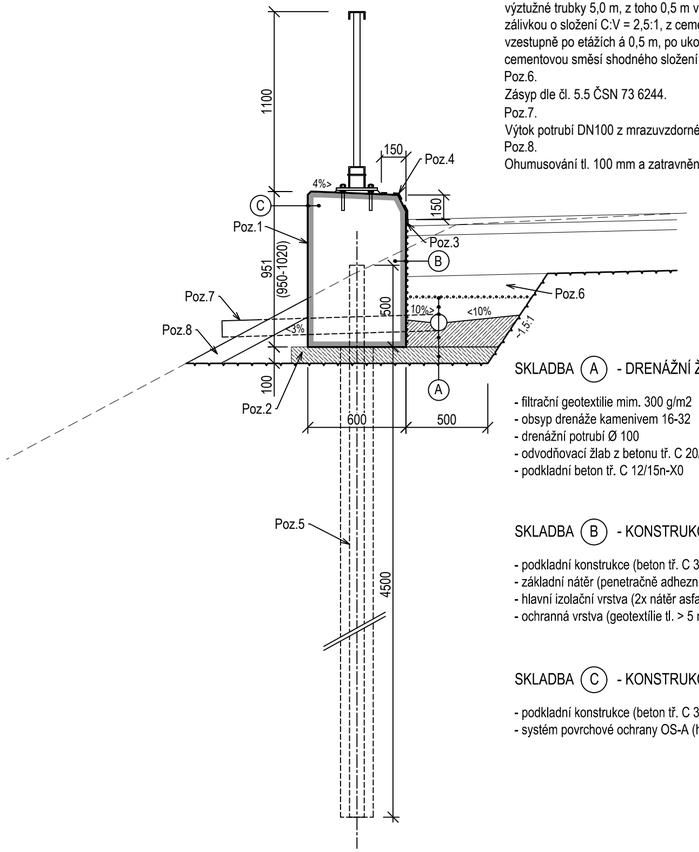

Poz.1
Úložný práh z betonu třídy C 30/37-XF4/XD3.
Poz.2
Podkladní beton tř. C 12/15n-X0.
Poz.3
Těsnicí asfaltová zálivková hmota dle TKP 21
Poz.4
Ochranný nátěr - typ S4 (OS-C) dle tabulky č. 5 TKP 31
Poz.5.
Mikropilota s výztužnou trubkou Ø89/10 z oceli S235 do vývrtu Ø min. 180 mm. Délka výztužné trubky 5,0 m, z toho 0,5 m vetknuto do úložného prahu. Výplň cementovou zálivkou o složení C:V = 2,5:1, z cementu CEM II/A-S. Injektovaný kořen 4,0 m, injektáž vzestupně po etážích á 0,5 m, po ukončení injektáže bude výztužná trubka vyplněna cementovou směsí shodného složení jako zálivka.
Poz.6.
Zásyp dle čl. 5.5 ČSN 73 6244.
Poz.7.
Výtok potrubí DN100 z mrazuvzdorného materiálu.
Poz.8.
Ohumusování tl. 100 mm a zatravnění, dle stávajícího sklonu svahu.

SKLADBA (A) - DRENÁŽNÍ ŽEBRO

- filtrační geotextilie mim. 300 g/m2
- obsyp drenáže kamenivem 16-32
- drenážní potrubí Ø 100
- odvodňovací žlab z betonu tř. C 20/25n-XF3
- podkladní beton tř. C 12/15n-X0

SKLADBA (B) - KONSTRUKCE NA STYKU SE ZEMINOU

- podkladní konstrukce (beton tř. C 30/37-XF4/XD3)
- základní nátěr (penetračně adhezní nátěr, asfaltový penetrační lak)
- hlavní izolační vrstva (2x nátěr asfaltovou suspenzí nebo emulzí)
- ochranná vrstva (geotextilie tl. > 5 mm, min. 600 g/m2)

SKLADBA (C) - KONSTRUKCE NA STYKU SE VZDUCHEM

- podkladní konstrukce (beton tř. C 30/37-XF4/XD3)
- systém povrchové ochrany OS-A (hydrofóbní impregnace)

Mikropilota
1:25

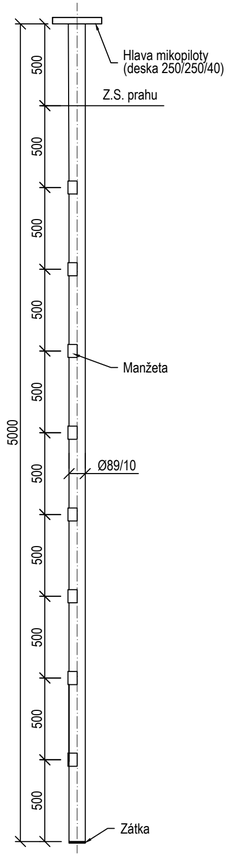

Úprava hlavy mikropiloty
1:10

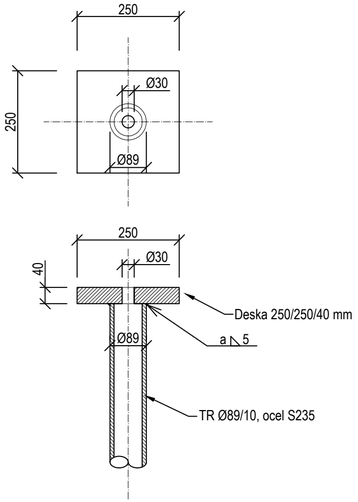

BETON - ÚLOŽNÝ PRÁH
DŘÍK ÚLOŽNÉHO PRAHU
BETON ČSN EN 206+A1
C 30/37 XF4/XD3 - Cl 0,2 - Dmax 32mm
Kamenivo dle ČSN EN 12620 s dostatečnou mrazuvzdorností
Kubatura betonu: 7,68 m³

min. krytí 45 mm
jmenovité krytí 55 mm

Betonářské podložky 4ks/m²

Ocelové konstrukce, výkaz materiálu - mikropiloty						
č. p.	počet	průřez	délka	hmotnost	celková délka	hmotnost celkem
	[ks]		[m]	[kg/m]	[m]	[kg]
Úložný práh	13	TR 89/10	5,0	19,5	65.00	1267,50
Přirážka 5%						63,38
Hmotnost celkem včetně přirážky 5%						1330,88

ZMĚNA VÝKRESU :

Č. ZMĚNY	PŘEDMĚT ZMĚNY	ZMĚNU PROVEDL	PODPIS	DATUM ZMĚNY

Tato dokumentace včetně všech příloh (s výjimkou dat poskytnutých objednatelem) je duševním vlastnictvím společnosti Geoengineering, spol. s r.o., Havlíčkovo nábřeží 38, 702 00, Moravská-Ostrava. Objednatel této dokumentace je oprávněn ji využívat k účelům vyplývajícím z uzavřené smlouvy bez jakéhokoli omezení. Jiné osoby (jak fyzické, tak právnické) nejsou bez předchozího výslovného souhlasu objednatele oprávněny tuto dokumentaci ani její části jakkoli využívat, kopírovat (ani jiným způsobem rozmnožovat), nebo zpřístupnit dalším osobám.

Vedoucí projektant : Ing. Venclík	Kreslil	Ing. Gromotovič	
	Projektant	Ing. Gromotovič	
	Kontroloval	Ing. Gromotovič	
	Jednatel spol.	Ing. Bilan	

GEOENGINEERING spol. s r.o.
Havlíčkovo nábřeží 38
702 00 Ostrava - Moravská Ostrava

Objednatel:	Obec Písečná		
Stavba (místo) :	Zajištění svahu nad tokem Kotelnice před č.p. 160 v obci Písečná	Zakázka č.	G-1624b
		Datum	10/2024
		Stupeň	DUSP
Objekt :	Zajištění svahu mikropilotovým úložným prahem	Formát	630x297
		Seznam	G-1624b
		Část	
Název :	Vzorový řez úložným prahem		

Měřítko: 1:25

D 201-4